PFN6018系列

■具過電壓、過電流、突波及開、關電源保護裝置
■PWM模式全範圍控制
■4種振動頻率選擇
■16種參數設定
■有運轉輸出信號，可外部電腦連線
■光電Sensor電源輸出，可由Sensor控制開關機，
亦可改由微動或其他開關直接控制
■交流電源AC 110V~220V入力
■任何工作場所廣泛使用

■ 尺寸圖（單位：mm）

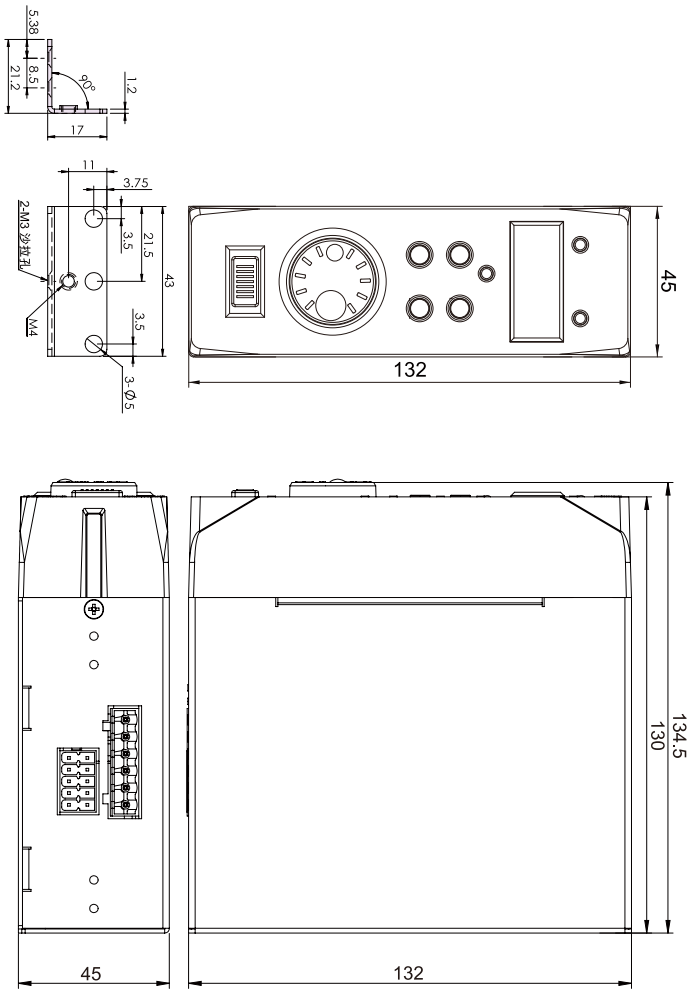

■ 規格

項目	說明	PFN6018
光電延遲	可接光電走停延遲	✓
變頻輸出	控制方式	PWM模式
	電壓	0~220V
電源輸入	振動頻率	LF ：40-200Hz HF：150-300Hz UF：250-450Hz FF：40-450Hz
	電流	3A
	交流	AC110/220V±10%
其他功能	運轉停止	可由外部控制
	輸出信號	運轉時同步控制
一般特性	耐壓	1000V以上
	操作溫度	0~40°C
	操作濕度	10~85%RH
	尺寸(W×H×L)	45×132×130 mm

■ 面板介紹與功能說明

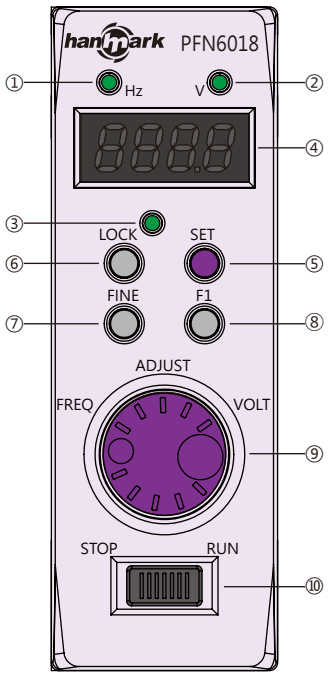

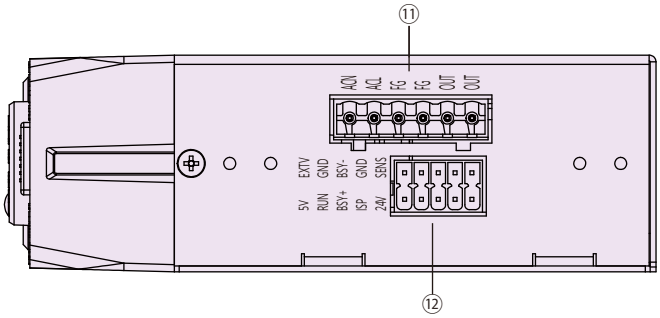

燈號表示

名稱	功能	顏色	說明
① HZ	頻率指示燈	綠	頻率調整時亮燈
② V	電壓指示燈		電壓值(振幅)調整時亮燈
③ LOCK	鎖定狀態指示燈		鎖定狀態啟用時亮燈
④ -	參數顯示區	-	顯示頻率、電壓或設定值區域

開關/旋鈕設定

名稱	功能	說明
⑤ SET	參數設定按鈕	P00 ~ P15參數設定進入/退出按鈕
⑥ LOCK	參數鎖定按鈕	參數鎖定/退出按鈕
⑦ FINE	設定值選擇按鈕	[設定值顯示區]數字設定位置選擇按鈕
⑧ F1	圓振/直振顯示選擇	未使用(PFN6028用)
⑨ ADJUST	設定值調整旋鈕	SET參數選擇/頻率調整/電壓(振幅)調整
⑩ RUN/STOP	運轉/停止開關	振動盤走/停切換

端子設定

名稱		功能	說明
⑪	ACN	電力端子	交流電源輸入
	ACL		
	FG	接地端子	電源地線
	FG		
	OUT	變頻輸出端子	振動盤連接端
	OUT		
⑫	5V	外部控制信號端子	直流電源輸出端(外部VR用)
	EXTV		外部電壓輸入端
	RUN		控制信號輸入端
	GND		接地端
	BSY+		作動訊號輸出端
	BSY-		
	SENS		塞料訊號輸入端
	GND		接地端
	24V		直流電源輸出端
	ISP	輸入備用端子	

■ 輸出入信號迴路連接圖

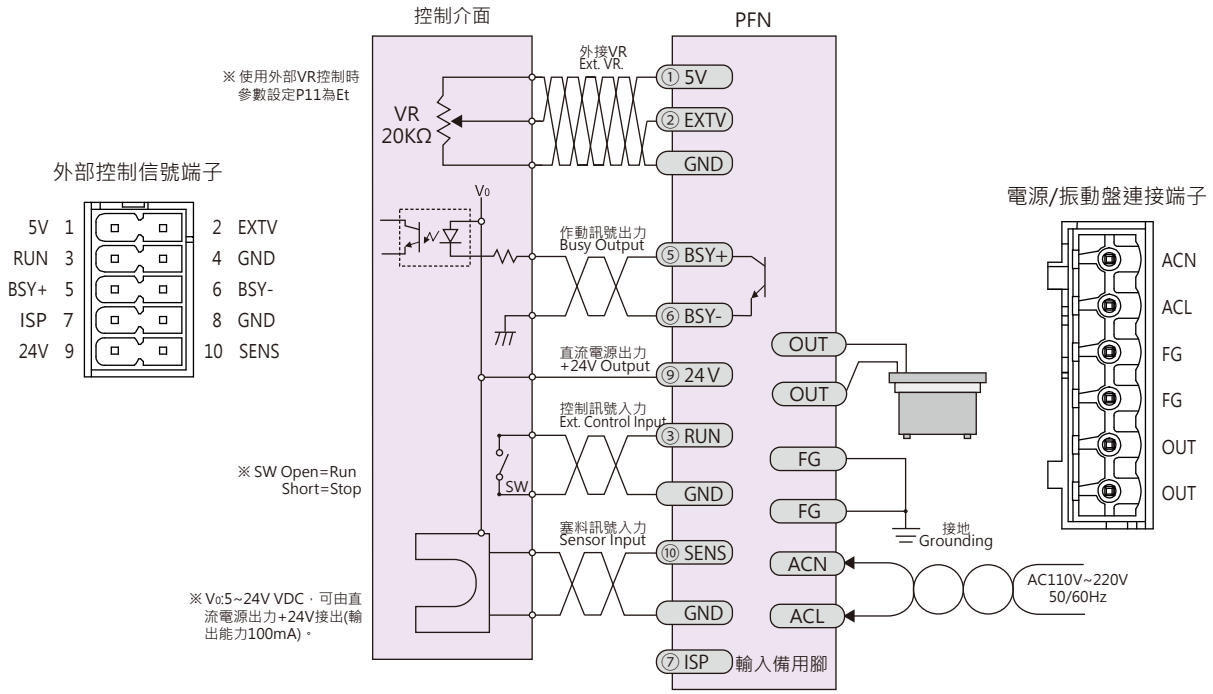

■ 參數設定說明

參數	名稱/功能	說明	設定範圍	出廠設定
P00	DISPLAY RETURN TIME 顯示器回復時間設定	設定模式無操作時，自動回覆的時間。	8-25秒	8秒
P01	SENSOR DELAY ON 塞料光電延遲啟動時間設定	塞料信號輸入到控制器輸出啟動的時間。	00-25秒	1.0秒
P02	SENSOR DELAY OFF 塞料光電延遲停止時間設定	塞料信號輸入到控制器輸出停止的時間。	00-25秒	1.0秒
P03	IN SIG. POLARITY CHANGE 塞料輸入信號極性切換	當塞料光電信號ON時，選擇啟動或停止。	nPn/PnP	PnP
P04	SLOW START TIME 振動盤緩啟動時間設定	控制器由停止狀態啟動時， 輸出電壓從0V到達最大輸出所需時間。	00-25秒	1.0秒
P05	SLOW STOP TIME 振動盤緩停止時間設定	控制器由啟動狀態停止時， 輸出電壓從最大輸出到0V所需時間。	00-25秒	1.0秒
P06	FREQUENCY RANGE 頻率波段選擇	LF : 40-200Hz　HF : 150-300Hz UF : 250-450Hz　FF : 40-450Hz	LF/HF/UF/FF	FF
P07	VOLTAGE UPPER LIMIT 輸出電壓上限值設定	最大輸出電壓(振幅)設定， 防止電壓過大損壞振動設備。	101-250	250
P08	VOLTAGE LOWER LIMIT 輸出電壓下限值設定	最低輸出電壓(振幅)設定。	0-100	0
P09	POWER ON/OFF RUN IF SW-ON 開機運轉狀態設定	若前面板開關在ON狀態， 停電後重新上電是否啟動運轉。	ON - OFF	ON(未開放)
P10	OUTPUT SIG. NO/NC 輸出訊號極性選擇	選擇提供訊號輸出的極性。	ON - OFF	ON(未開放)
P11	INT./EXT VOLT.ADJUST 內/外部電壓調整選擇	選擇調整控制電壓訊號輸出的來源。	In/Et	In(內部)
P12	Fix.amplitude function 定振幅功能	輸出有無定振幅功能選擇	F-OF/F-ON	F-OF(未開放)
P13	RESERVED 保留,無功能	RESERVED 保留,無功能		
P14	RESERVED 保留,無功能	RESERVED 保留,無功能		
P15	軟體版本			

■ 運轉與調整

參數設定鈕 - 長按5秒進入參數P00-P15設定，長按2秒退出設定。

參數鎖定解除鈕 - 長按5秒進入鎖定狀態(LOCK燈亮)；長按3秒退出鎖定狀態(LOCK燈暗)。

顯示器數字移位選擇鈕 - 按此鈕一次，閃爍時，轉動ADJUST旋鈕即可調整數字大小，
再按一次，可變更為下一個調整的數字位置。

圓振/直振選擇按鍵 - 未使用(PFN6028用)

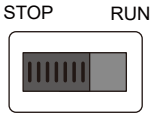

運轉/停止開關 - 振動盤依內部設定規則走停。

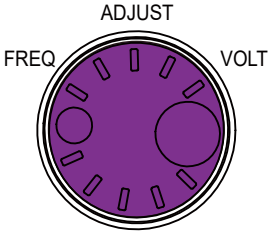

轉動旋鈕可變更下列設定(需搭配上列功能鈕)
1. 參數設定變更(SET+ADJUST)。
2. 電壓或頻率設定變更(FINE+ADJUST)。

電壓/頻率切換設定變更
1. 電壓：長按2秒，V 指示燈亮，為電壓設定。旋鈕順時針旋轉，振幅變大，反之變小。
2. 頻率：長按5秒，Hz 指示燈亮，為頻率設定。旋鈕順時針旋轉，頻率變大，反之變小。

■ 操作流程圖

參數設定操作

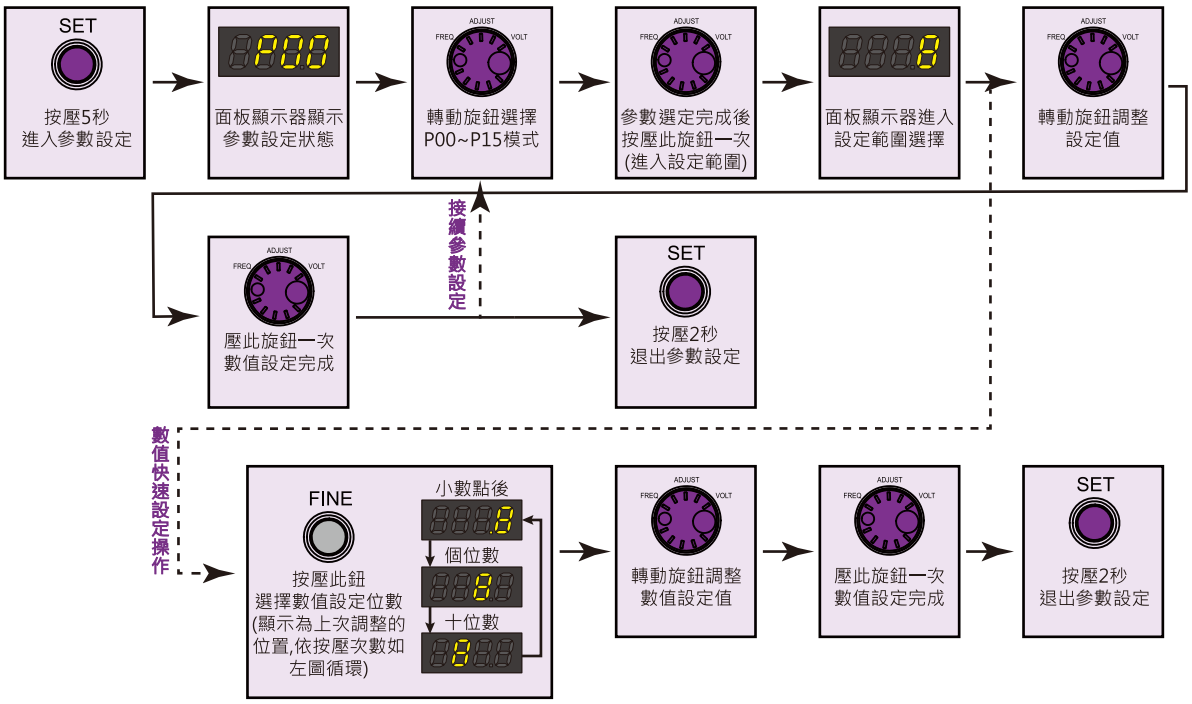

電壓(振幅)設定操作

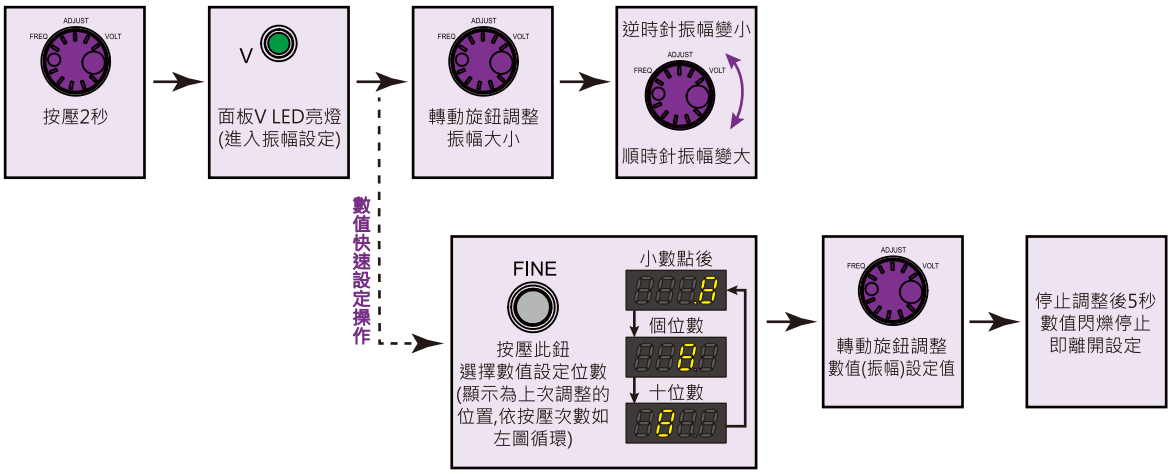
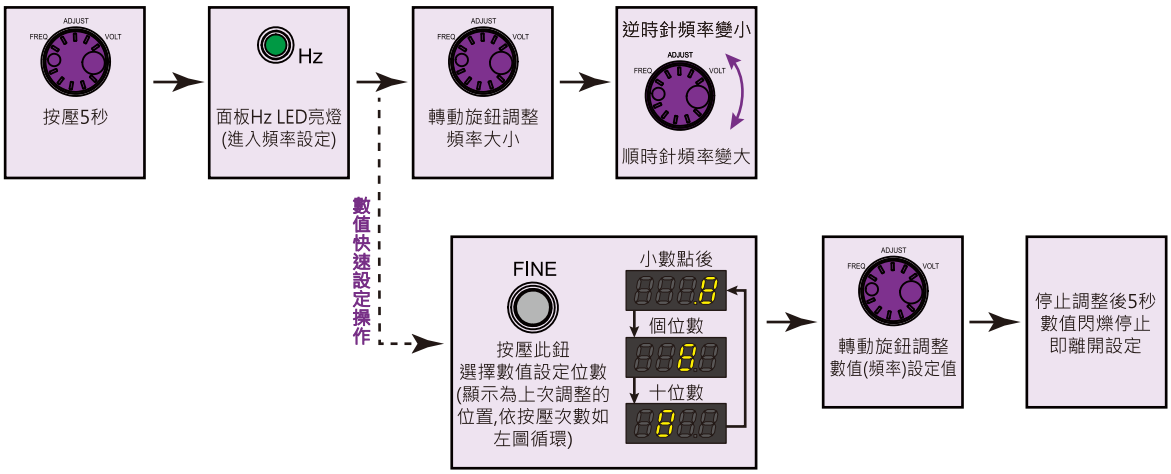
頻率設定操作